CORNER 8m2

C

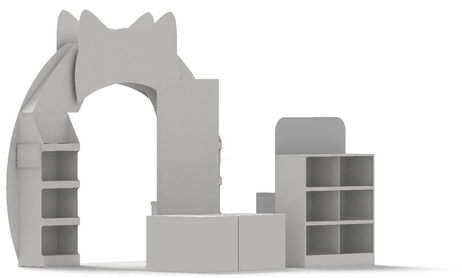

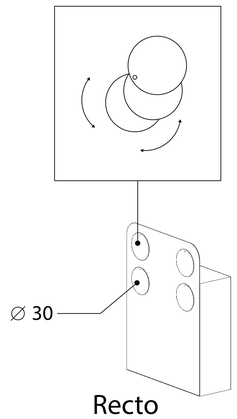

meuble bas 6 cases (x1)
1 face vente
1 face pédagogique
l. 125 x h. 165 cm

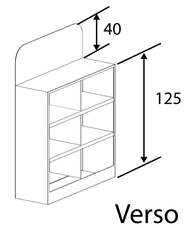

grand podium (x1)
l. 80 x h. 60 x p. 60 cm

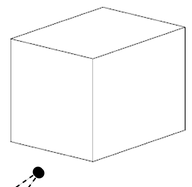

paravent (x1)
l. 110 x h. 210 cm

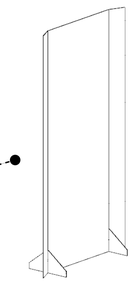

B

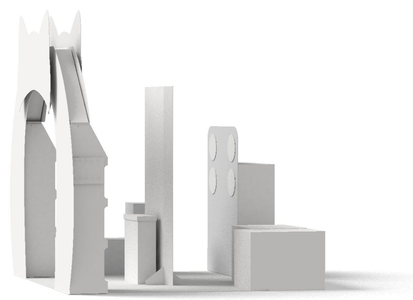

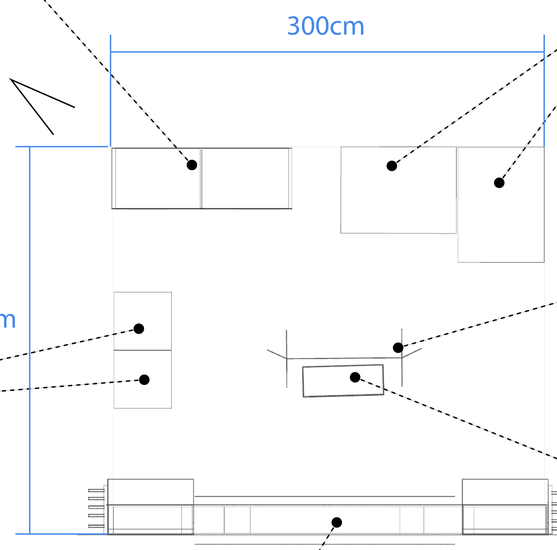

podium cube (x3)
l. 40 x h. 40 x p. 40 cm

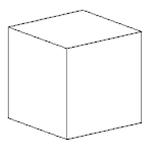

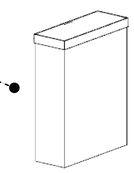

comptoir (x1)
l. 60 x h. 90 x p. 20 cm

D

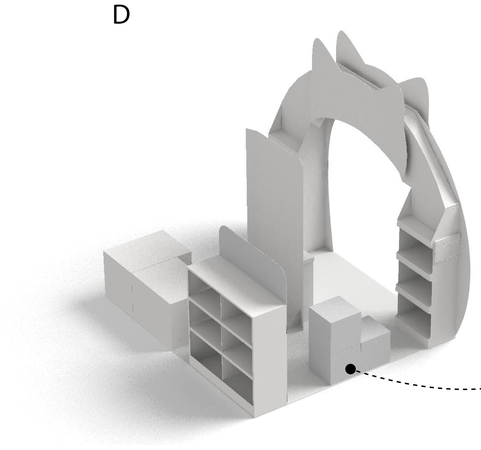

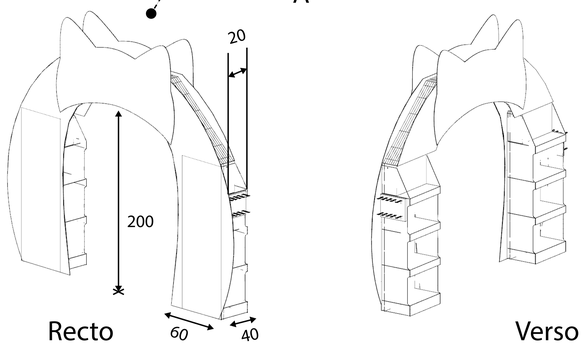

arche (x1)
au verso :
2 box «générique»
sur chaque côté extérieur
on place un élément portant des broches
l. 300 x h. 290 cm
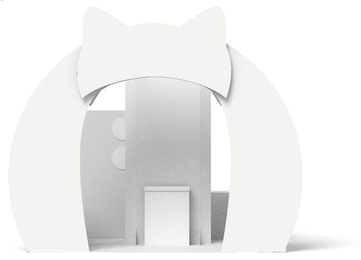
A