PARAVENT TRYPTIQUE

SA CROISSANCE

800

150

2100

1100

1180

Ø55

ÂGE ADULTE

DEUXIÈME ÂGE
CROISSANCE RALENTIE

PREMIER ÂGE
CROISSANCE INTENSE

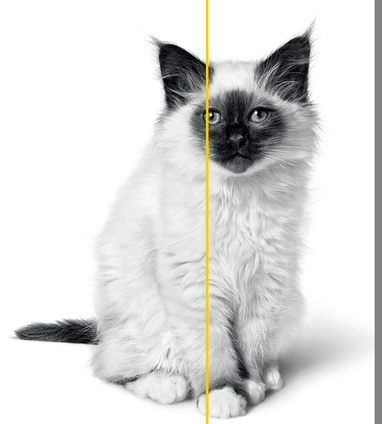

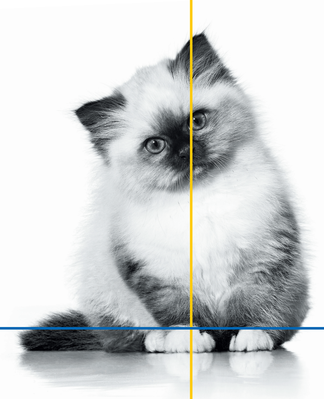

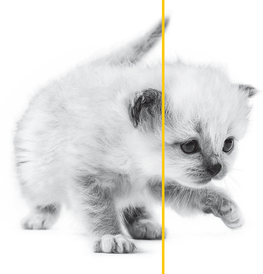

12 MOIS
11 MOIS
10 MOIS
09 MOIS
08 MOIS
07 MOIS
06 MOIS
05 MOIS
04 MOIS
03 MOIS
02 MOIS
01 MOIS

FIN DE LA CROISSANCE

Elle est marquée par la solidification des cartilages.

CONTRÔLE DE POIDS

Les 4 mois suivant la stérilisation sont les plus critiques : bien surveiller la prise de poids du chat stérilisé.

LE CHATON ATTEINT 80 % DE SON POIDS ADULTE

RENFORCEMENT DU SQUELETTE ET DES MUSCLES

SYSTÈME DIGESTIF EN COURS DE DÉVELOPPEMENT

Des nutriments hautement digestibles sont nécessaires.

LE CHATON ATTEINT 40 % DE SON POIDS ADULTE

DÉVELOPPEMENT CÉRÉBRAL

Le DHA (acide gras oméga 3) est indispensable.

Visite post stérilisation

Suivez le poids de votre chaton ! Son appétit augmente dans les 48h qui suivent la stérilisation tandis que ses besoins énergétiques diminuent de près de 30 %

Alimentation “spécial chaton“

adaptée aux besoins du chaton 2ème âge et jusqu'à la fin de sa croissance (12 mois)

1er visite chez le vétérinaire

dès l'acquisition du chaton

- Examen médical général
- Vaccination
- Vermifugation

Introduction progressive d'une alimentation solide

adaptée aux besoins de son 1er âge

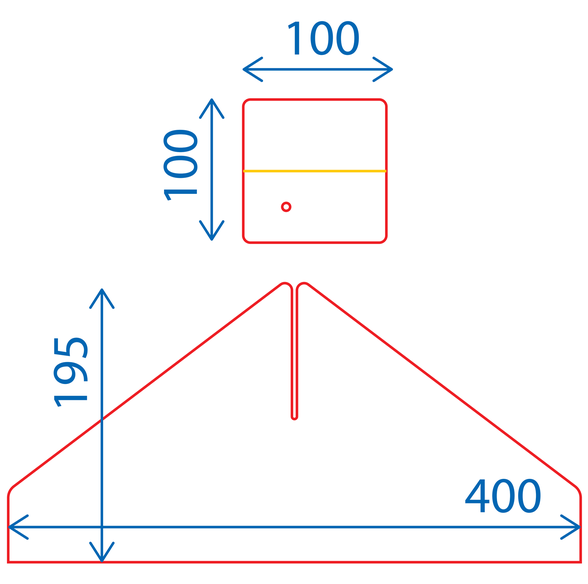

© ROYAL CANIN® France SAS 2020, RCS Nîmes 380 824 888, 30470 AIMARGUES, au capital de 917 986 €.